CDS : A9C15913

fr en

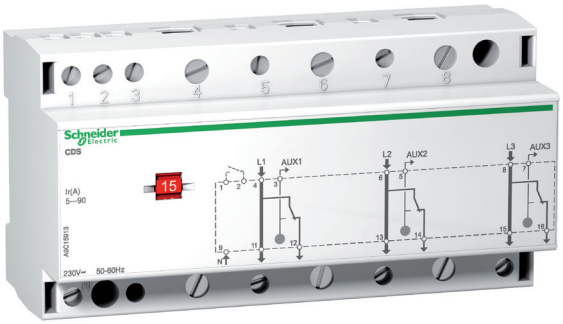

Schneider Electric

1 Découvrez / Features

fr

- Le contacteur délesteur CDS triphasé permet de limiter la puissance consommée en dessous de la puissance installée ou égale à la puissance souscrite par contrat avec le diistributeur
- Il optimise la consommation de courant et évite le déclenchement du disjoncteur de protection de ligne
- Il possède :
  - 1 entrée de délestage forcé simultané de tous les circuits non prioritaires
  - 1 sortie auxiliaire associée à chaque circuit non prioritaire.

en

- The CDS three-phase load shedding contactor enables power consumption to be limited to a level below the installed power rating or equal to the rating that is contractually agreed with the electricity board
- It optimises current consumption and avoids tripping the consumer unit mainswitch
- It has:
  - one input for forced simultaneous load shedding of all non-priority circuits
  - one auxiliary output associated with each non-priority circuit

fr

- En cas de consommation supérieure au seuil affiché, ❹ le CDS coupe automatiquement le ou les circuits non prioritaires associés à chacune des phases en surcharge.
- Chaque circuit délesté est signalé par l'allumage d'un voyant jaune ❶ ou/et ❷ ou/et ❸

Délestage

En cas de surintensité supérieure à 500 ms, le CDS tri ouvre automatiquement un circuit non prioritaire.

Relestage

- Après 5 min. de temporisation, chaque circuit est relesté.

❶ Voyant de signalisation de délestage phase 1.
❷ 2ème voyant de signalisation de délestage phase 2.
❸ 3ème voyant de signalisation de délestage phase 3.
❹ Molette de réglage du seuil de délestage.
❺ Logement pour vis de fixation.

en

- In the event of consumption exceeding the displayed threshold value ❹, the CDS automatically switches off non-priority circuits associated with each of the overloaded phases.
- Yellow indicator lights ❶ and/or ❷ and/or ❸ illuminate to show which circuits have been shed.

Load shedding

- In the event of an overcurrent greater than 500 ms, the CDS tri automatically opens a non-priority circuit.

Load restoring

- The load is restored to each circuit after a time delay of 5 min.

❶ Load shedding indicator light - phase 1.
❷ Load shedding indicator light - phase 2.
❸ Load shedding indicator light - phase 3.
❹ Rotary selector for load shedding threshold.
❺ Location for screw fixing.

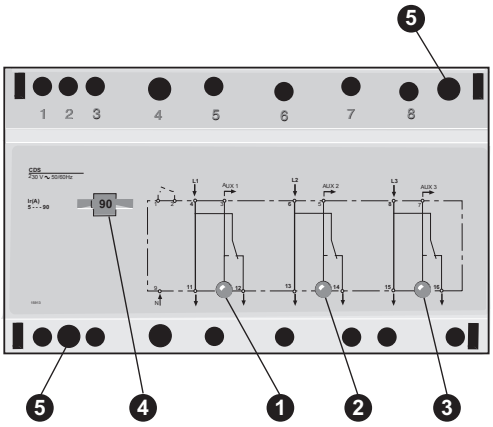

2 Raccordez / Installation

fr

- Fixez votre appareil sur rail symétrique 35 mm ou sur un mur par vis
- Signalisation à distance (bornes 3, 5 et 7)
- Délestage simultané des 3 circuits (bornes 1 et 2 fermées)

Pour raccorder le CDS tri sur un réseau triphasé 127/220 V, alimentez la borne 9 directement avec la phase 2 (borne 6)

en

- Installed on a 35 mm DIN rail or to a wall by screws
- Remote indication (terminals 3, 5 and 7)
- Simultaneous load shedding of all three circuits (terminals 1 and 2 closed)

To connect the CDS tri to a 127/220 V three-phase network connect terminal 9 directly to phase 2 (terminal 6)

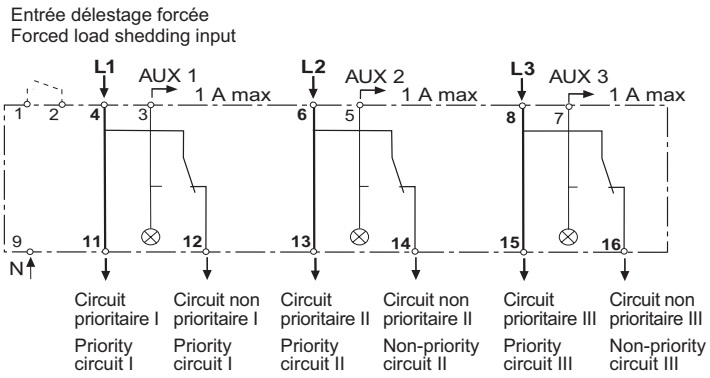

3 Branchez / Connection

ATTENTION	CAUTION
Les sorties non prioritaires ne doivent pas être branchées directement : ■ Les sorties non prioritaires doivent être obligatoirement relayées en utilisant des contacteurs.	Non-priority outputs must not be directly connected: ■ Non-priority outputs must be relayed using contactors.

fr

Ne délestez pas les circuits comprenant des applications de type machines et éclairage.

en

Do not load shed circuits containing machine and lighting type applications.

(1) Déterminer les calibres des disjoncteurs en fonction de la section des câbles.
(2) Calculer les calibres des contacteurs en fonction de la puissance des récepteurs.
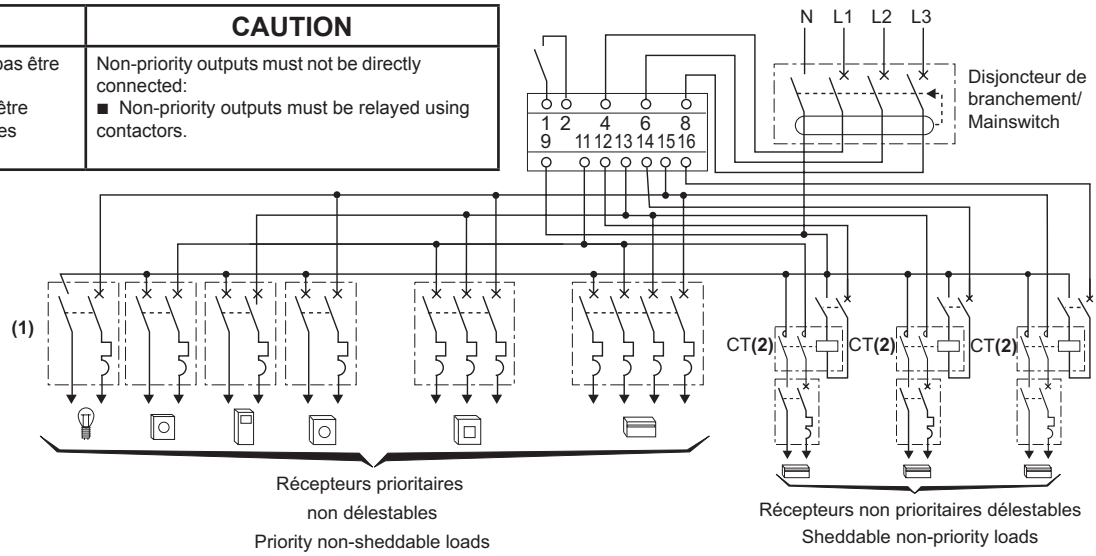
(1) Determine the circuit breaker ratings in terms of the cable cross-sectional areas.
(2) Calculate the contactor ratings in terms of the load power ratings.